MANUAL TÉCNICO

MÁQUINA DE AGRAFAR LMA 8016 II



INFORMAÇÃO TÉCNICA			
Altura	Largura	Comprimento	Peso
105 mm	44 mm	213 mm	0.95 kg

Pressão de trabalho	5 – 7 bar
Consumo de ar	0.40L / disparo a 6 bar
Carregador	157 agrafes

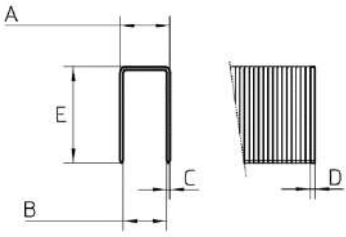

CONSUMÍVEL – AGRAFE 80	
Ponte exterior (A)	12.9 mm
Ponte interior (B)	11.3 mm
Laminado (CxD)	0.7 x 0.9 mm
Comprimento (D)	4 – 16 mm

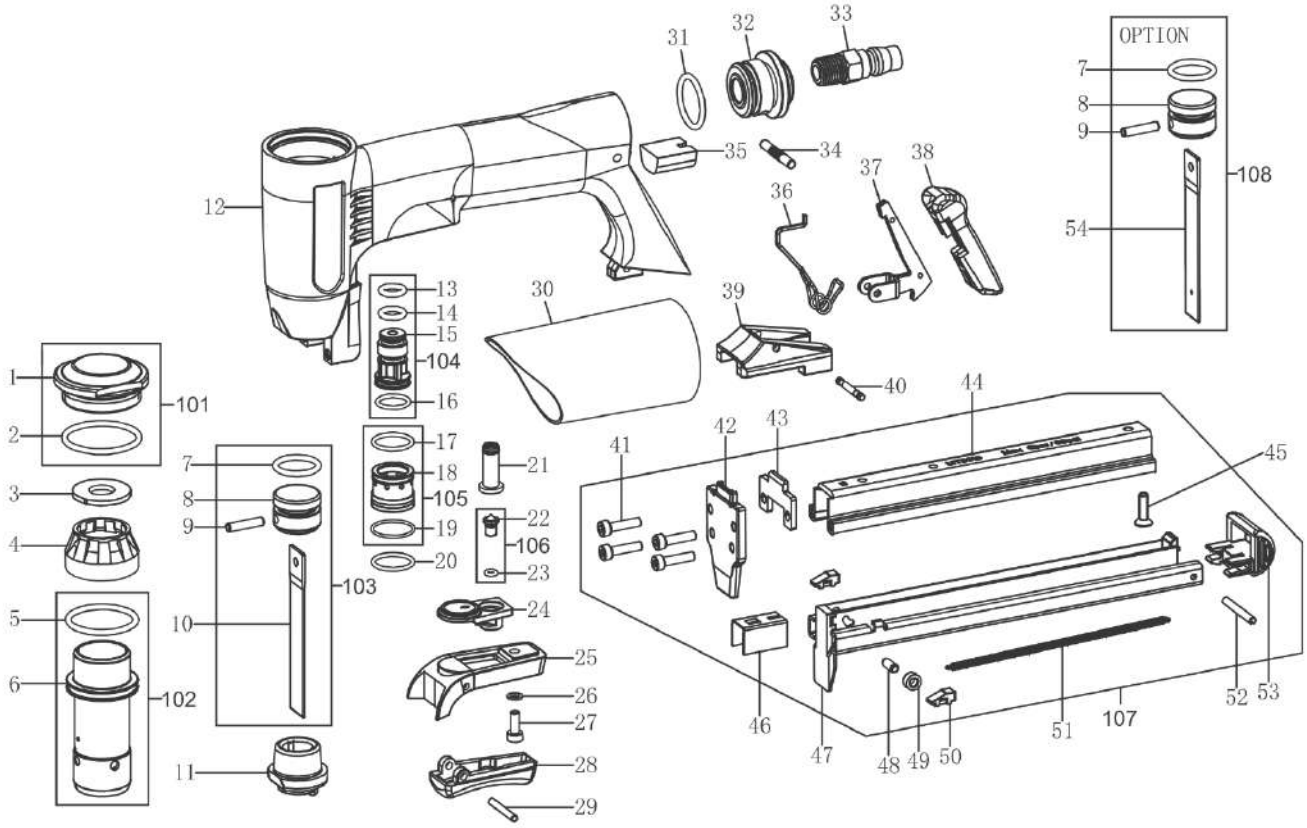
OPTION
1
2
3
4
5
6
7
8
9
10
11
12
13
14
15
16
17
18
19
20
21
22
23
24
25
26
27
28
29
30
31
32
33
34
35
36
37
38
39
40
41
42
43
44
45
46
47
48
49
50
51
52
53
54
101
102
103
104
105
106
107
108

LISTA DE PEÇAS – LMA 8016

Nº	Código	Descrição
1	AA33J-001A	Tampa
2	B08-031420262	O'Ring 31.42×2.62
3	AA33J-002A	Amortecedor
4	AA33J-003A	Anel Cilindro
5	B08-026640262	O'Ring 26.64x2.62
6	AA33J-006A	Cilindro
7	B08-017120262	O'Ring 17.12×2.62
8	AA33J-004A	Pistão
9	AA09B-034A	Cavilha pressão 3×28
10	AA33J-005A	Martelete
11	AA33J-007B	Amortecedor
12	AA33J-008A	Corpo
13	B08-007600262-10	O'Ring 7.6×2.62
14	B08-008000250	O'Ring 8×2.5
15	AA33J-009A	Válvula
16	B08-012500180	O'Ring 12.5×1.8
17	B08-016000180	O'Ring 16×1.8
18	AA33J-010A	Caixa Válvula
19	B08-016000130	O'Ring 16×1.3
20	B08-016400180	O'Ring 16.4×1.8
21	AA33J-011A	Condutor de ar
22	AA33J-012A	Disparador
23	B08-002500180	O'Ring 2.5×1.8
24	AA33J-013A	Tampa
25	AA33J-014A	Tampa
26	B04-02-040-01	Anilha M4
27	B01-01-040100-02	Parafuso M4x10
28	AA33J-015A	Gatilho
29	AA33J-039A	Cavilha gatilho
30	GG07A	Manga de borracha
31	B08-021000250	O'Ring 21×2.5
32	AA33J-016A	Tampa posterior
33	AA06A-018A	Ponteira
34	AA33J-017A	Cavilha

Nº	Código	Descrição
35	AA33J-018A	Silenciador
36	AA33J-019A	Mola
37	AA33J-Y09A1	Fecho Carregador
38	AA33J-022A	Tampa do fecho
39	AA33J-023A	Travão do carregador
40	AA33J-024A	Cavilha
41	B01-01-040160-02	Parafuso M4x16
42	AA33J-026A	Piastra
43	AA33J-025A	Guia da piastra
44	AA33J-027A	Caixa carregador
45	B01-02-040120-02	Parafuso M4x12
46	AA33J-035A	Arrastador
47	AA33J-Y13A1	Carregador
48	AA33J-034A	Pin
49	AA33J-033A	Roldana
50	AA33J-032A	Travão
51	AA33J-038A	Mola
52	B02-030280-02	Cavilha 3×28
53	AA33J-036A	Tampa carregador
54	AA33J-037A	Martelete (curto)
101	AA33J-Y01A1	Kit Tampa
102	AA33J-Y04A1	Kit Cilindro
103	AA33J-Y02A1	Kit Martelete
104	AA33J-Y05A1	Kit Válvula
105	AA33J-Y06A1	Kit Caixa válvula
106	AA33J-Y07A1	Kit Disparador
107	AA33J-Y15A1	Kit Carregador
108	AA33J-Y16A1	Kit Martelete (curto)

Declaração de Conformidade

O importador com sede na Rua da Aldeia Nova, nº 426, 4795-758 S. Tomé de Negrelos, declara que o modelo de máquina de agrafar **LMA 8016 II** cumpre com a diretiva europeia 2006/42/CE, possuindo a declaração original do seu fabricante que a certifica.

1 Janeiro de 2022



António Pereira